Муниципальный этап ВсОШ по ОБЗР
в Томской области в 2024-2025 учебном году
Теоретический тур
10 класс

Шифр _____

Время выполнения теоретического тура - 90 минут
Максимальное количество первичных баллов – 150

Теоретические задания (модуль 1)

Задание 1. На представленном рисунке изображена КЗД-6. Укажите, как называются конструктивные элементы помеченные цифрами:

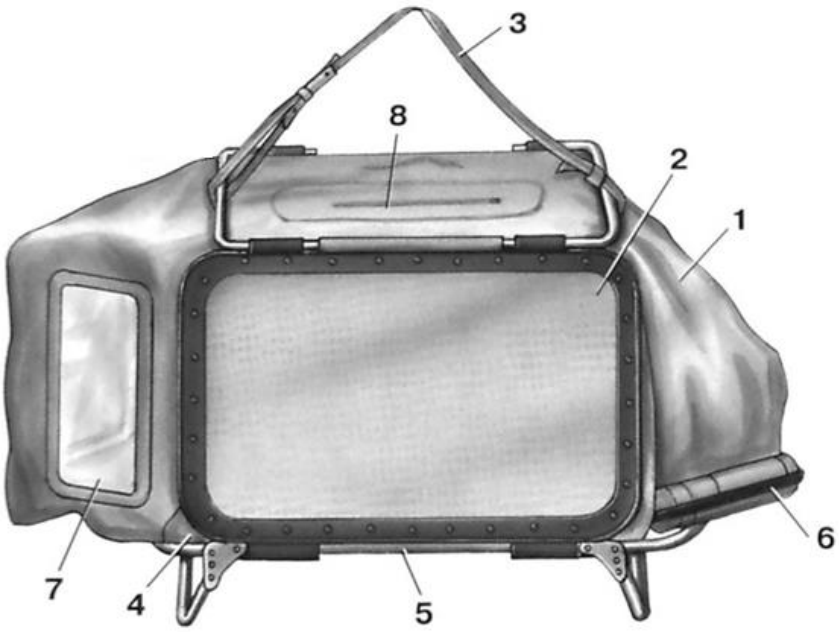

Ответ:

Номер	Название элемента
1.	
2.	
3.	
4.	
5.	
6.	
7.	
8.	

За задание – 16 баллов
Фактический балл _____

Задание 2. Укажите название огнестрельного оружия представленного на изображении. Впишите в таблицу его тактико-технические характеристики:

Шифр _____

Ответ:

Название оружия: _____

Тактико-технические характеристики

Калибр, мм	
Начальная скорость пули, м/с	
Прицельная дальность стрельбы, м	
Темп стрельбы, выстр./мин	
Длина, мм: в боевом положении	
Масса, кг: со снаряженным магазином	
Емкость магазина	

За задание – 10 баллов

Фактический балл _____

Задание 3. Перечислите, из каких предметов состоит противогаз общевойсковой ПМК-4 (Полный комплект):

Шифр _____

Ответ:

1. _____
2. _____
3. _____
4. _____
5. _____
6. _____
7. _____
8. _____
9. _____
10. _____
11. _____
12. _____
13. _____

За задание – 26 баллов
Фактический балл _____

Задание 4. Прочтите выдержку из статьи о электросамокатах и заполните пропуски:

Что такое электросамокат по ПДД 2024 года:
Согласно изменениям в правилах дорожного движения, электросамокат и прочие СИМ получат статус _____. И хотя владельцам СИМ не придется получать права и иметь при себе какие-либо документы, на них будут распространяться правила вождения, действующие на остальные виды ТС.
Основные правила безопасности езды на электрическом самокате:

- Езда на электросамокате и других СИМ разрешена только в защитном _____.
- Все транспортные средства с двигателем, включая электросамокат, должны иметь _____, _____ для оповещения прохожих. Обязательно должен быть установлен тормоз.
- Запрещается пересекать проезжую часть по пешеходному переходу, не сойдя с электросамоката. СИМ нужно перенести или везти руками.
- Передвигаться на СИМе можно только _____ человеку. Брать с собой пассажиров теперь _____.
- Также нельзя перевозить различные габаритные грузы, выступающие за пределы мобильного транспорта на _____.
- Запрещено кататься с детьми-дошкольниками _____ _____.

За задание – 8 баллов
Фактический балл _____

Шифр _____

Задание 5. Перечислите состояния, при которых оказывается первая помощь (согласно Приказ Минздрава России от 03.05.2024 N 220н):

1. _____
2. _____
3. _____
4. _____
5. _____
6. _____
7. _____
8. _____
9. _____

За задание – 9 баллов

Фактический балл _____

Задание 6. Манипуляционные знаки — знаки, предназначенные для информации о способах обращения с товарами.

Впишите в таблицу, что обозначают представленные ниже знаки:

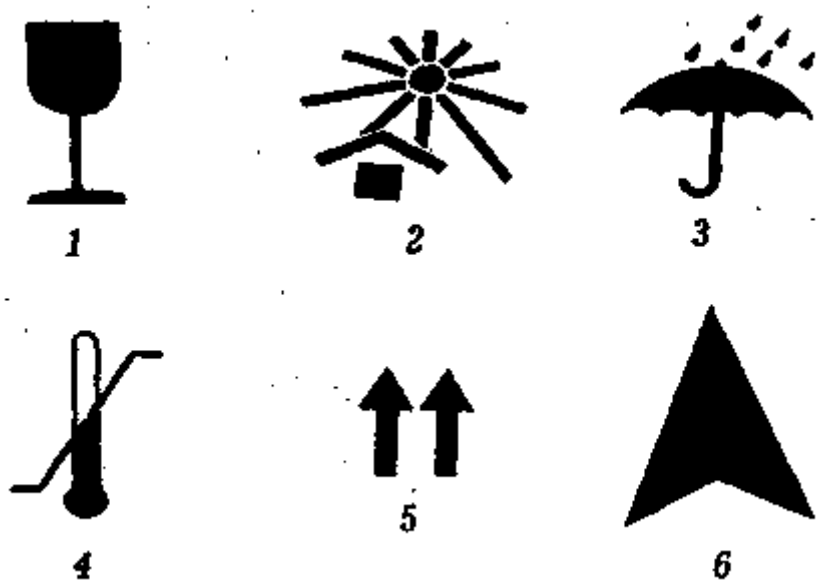

Ответ:

Знак	Что обозначает
1.	
2.	
3.	
4.	
5.	

Шифр _____

6.	

За задание – 6 баллов
Фактический балл _____

Тестовые задания (модуль 2)

№	**Выберите и обведите 1 правильный ответ**	Максимум баллов
1.	Это современная боевая экипировка военнослужащих армии России. В нее входят несколько десятков элементов, включая перспективные образцы стрелкового вооружения. Всего в комплект индивидуальной экипировки входит около 50 элементов. А. Ратник Б. Викинг В. Раптор Г. Искандер	**3**
2.	Как называется повышение температуры не более 37,9 °С в подмышечной впадине. Это не самостоятельная болезнь, а симптом. А. Субфебрильная Б. Гипоцианоз В. Пиретическая Г. Фебрильная	**3**
3.	Опасен ли для пешехода припаркованный у обочины большегрузный автомобиль? А. Опасен, так как он может внезапно начать движение Б. Опасен, так как он мешает обзору дороги, можно не заметить транспорт, движущийся по проезжей части В. Стоящий у обочины автомобиль не опасен	**3**
4.	Сила урагана измеряется по шкале: А. Цельсия Б. Рихтера В. Бофорта Г. Фаренгейта	**3**
5.	Чем надо смочить ВМП (ватно-марлевую повязку) для защиты от аммиака? А. 5%-м раствором лимонной кислоты или уксусной кислоты Б. 2%-м раствором нашатырного спирта В. 2%-м раствором пищевая соды Г. Алкоголем любой крепости	**3**
6.	Укажите признаки токсикомании: А. Аллергия на вещество, психическая зависимость, физическая зависимость Б. Непереносимость вещества, психическая зависимость,	**3**

	физическая зависимость В. Толерантность к веществу, психическая зависимость, физическая зависимость	
7.	Наиболее чувствительным к действию ионизирующего излучения является: А. Головной мозг Б. Костный мозг В. Мышечная ткань Г. Кожа	**3**
8.	Состояние, когда имеется остановка дыхания и кровообращения, но все органы и системы организма, включая кору головного мозга, ещё не погибли и способны восстановить свои функции: А. Агония Б. Клиническая смерть В. Социальная смерть Г. Биологическая смерть	**3**
9.	Условия труда, при которых могут возникать тяжелые формы профессиональных заболеваний (с потерей общей трудоспособности), отмечаются значительный рост числа хронических заболеваний и высокие уровни заболеваемости с временной утратой трудоспособности: А. Оптимальные (1 класс) Б. Допустимые (2 класс) В. Вредные (1 степень 3 класса) Г. Вредные (2 степень 3 класса) Д. Вредные (3 степень 3 класса)	**3**
10.	Закон, определяющий права, свободы, обязанности и ответственность военнослужащих, основы государственной политики по правовой и социальной защите военнослужащих, граждан, уволенных с военной службы, и членов их семей: А. Закон Российской Федерации «О безопасности» Б. Закон Российской Федерации «Об обороне» В. Федеральный закон «О статусе военнослужащих» Г. Федеральный закон «О воинской обязанности и военной службе»	**3**
11.	Понижение атмосферного давления является признаком приближающейся непогоды, укажите, с помощью какого прибора мы можем это определить: А. Гигрометр Б. Ареометр В. Термометр Г. Барометр Д. Сейсмограф	**3**
12.	Нейтрализация отравляющих веществ или их удаление с поверхности до допустимой нормы заражения или полного исчезновения называется: А. Дератизация	**3**

	Б. Дегазация В. Дезактивация Г. Дезинфекция Д. Дезинсекция	
13.	Защитные сооружения классифицируют по вместимости как средние: А. от 300 до 1000 человек Б. от 600 до 2000 человек В. от 900 до 3000 человек Г. от 1000 до 2500 человек Д. до 1500 человек	**3**
14.	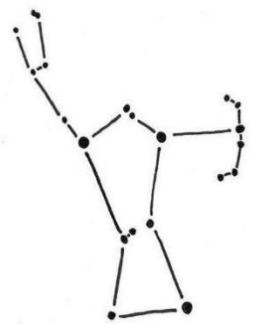 Какое созвездие изображено на рисунке: А. Орион Б. Геркулес В. Дракон Г. Крест	**3**
15.	Какой тип огнетушителя предназначен для тушения электроприборов с напряжением свыше 1000 В? А. Порошковый Б. Химический пенный В. Углекислотный Г. Воздушно-пенный	**3**
	Выберите и обведите ВСЕ правильные ответы	
16.	Каковы пути проникновения радиоактивных веществ в организм человека при внутреннем облучении? А. В результате проникновения радиоактивных осадков через одежду и кожаные покровы Б. В результате потребления загрязненных продуктов питания и воды В. В результате вдыхания радиоактивной пыли и аэрозолей Г. В результате радиоактивного загрязнения поверхности земли, зданий и сооружений	**6**
17.	Укажите виды санитарной обработки населения: А. Индивидуальная Б. Местная В. Частная Г. Частичная Д. Неполная Е. Полная	**6**
18.	Что представляет собой синильная кислота: А. Слабо летучая жидкость сиреневого цвета Б. Быстродействующее отравляющее вещество	**6**

Шифр _____

	В. Вещество с характерным запахом горького миндаля Г. Вещество с характерным запахом хлора	
19.	Формы, в которых может проявляться терроризм: А. Индивидуальный терроризм Б. Криминальный терроризм В. Политический терроризм Г. Ядерный терроризм	**6**
20.	Что объединяет эти знаки Правил дорожного движения? А) предупреждающие Б) предписывающие В) указательные Г) временные Д) редкие Е) повторяющиеся	**6**